COMMITTENTE:

COMUNE DI VENASCA
Via G. Marconi, 19
12020 VENASCA (CN)
tel. 0175 567353 / fax 0175 567006
E-mail: venasca@cert.ruparpiemonte.it

PROGETTISTI:

MONGE Arch. Riccardo
Via Spielberg, 14 - 12037 SALUZZO (CN)
tel. 0175.600047 - mongericcardoarchitetto@gmail.com

STUDIO ARCHITETTI ASSOCIATI
SELLINI Arch. Davide
GILI Arch. Roberto
C.so Piemonte, 5 - 12037 SALUZZO (CN)
tel. 0175.41558 - architettiassociati@studioaa.it

BERARDENGO Ing. Mario
Via Defesio, 8 - Fraz. Attissano - 12022 BUSCA (CN)
tel. 0171.946503 - marioberardengo@libero.it

REGIONE PIEMONTE PROVINCIA DI CUNEO

COMUNE DI VENASCA

PROGETTO ESECUTIVO

ai sensi dell'art. 23 comma 8
Decreto legislativo 18 aprile 2016, n. 50

LAVORI DI RIQUALIFICAZIONE ENERGETICA CASA DI RIPOSO "VILLA MICHELIS-ALLASINA" COLLEGATO ALL'INTERVENTO "FESR 2014-2020 PRIORITA' D'INVESTIMENTO IV.4C OBBIETTIVO IV.4C.1 BANDO RIDUZIONE DEI CONSUMI ENERGETICI

FILE:	OGGETTO: IMPIANTO COOGENERAZIONE Planimetria generale Pianta centrale termica Schema centrale termica	TAVOLA:
REVISIONE: 00	DATA: LUGLIO 2019	11

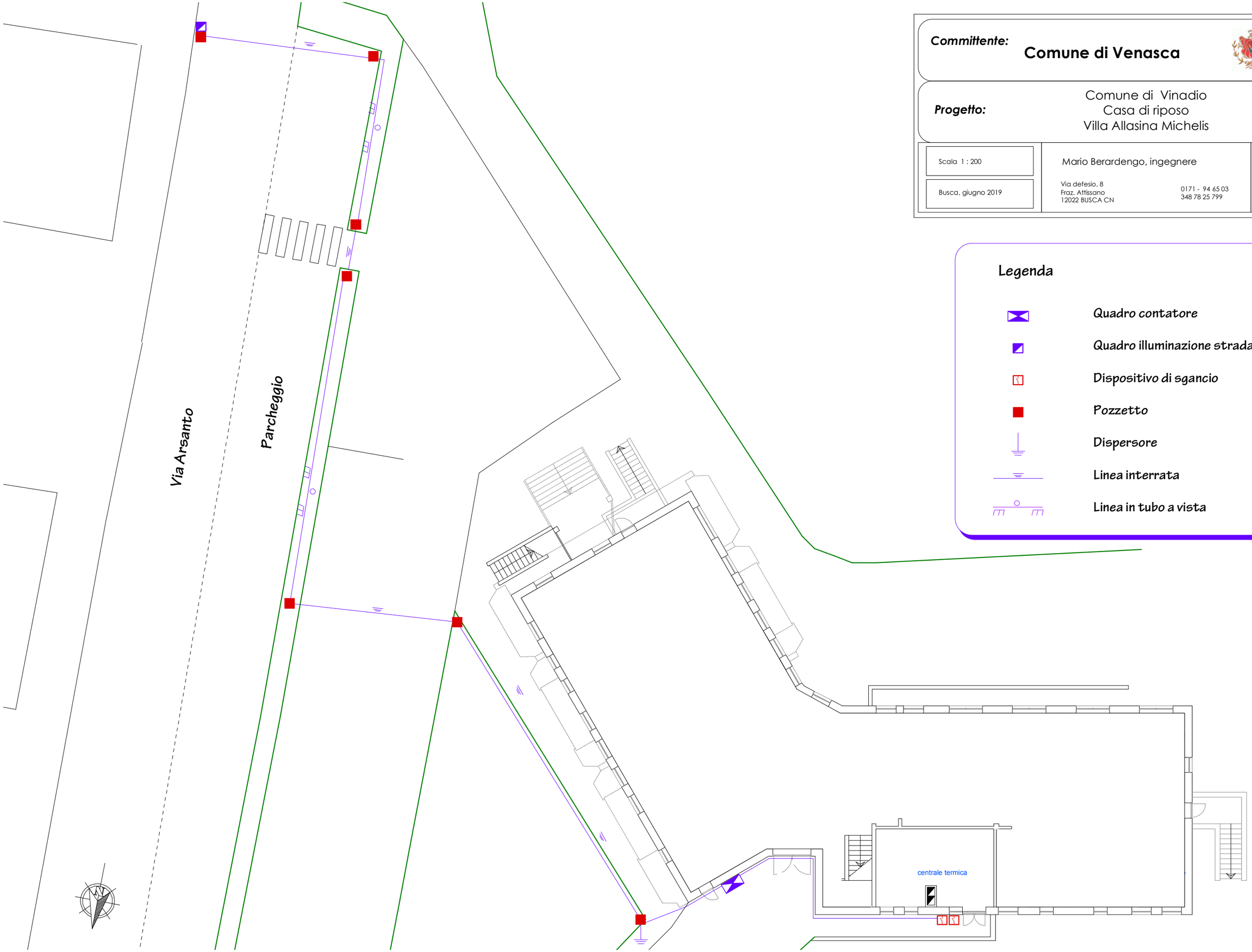

Committente: Comune di Venasca

Progetto: Comune di Vinadio
Casa di riposo
Villa Allasina Michelis

Scala 1 : 200

Busca, giugno 2019

Mario Berardengo, ingegnere
Via defesio, 8
Fraz. Attissano
12022 BUSCA CN
0171 - 94 65 03
348 78 25 799

tavola **11a**

Legenda

- Quadro contatore
- Quadro illuminazione stradale
- Dispositivo di sgancio
- Pozzetto
- Dispersore
- Linea interrata
- Linea in tubo a vista

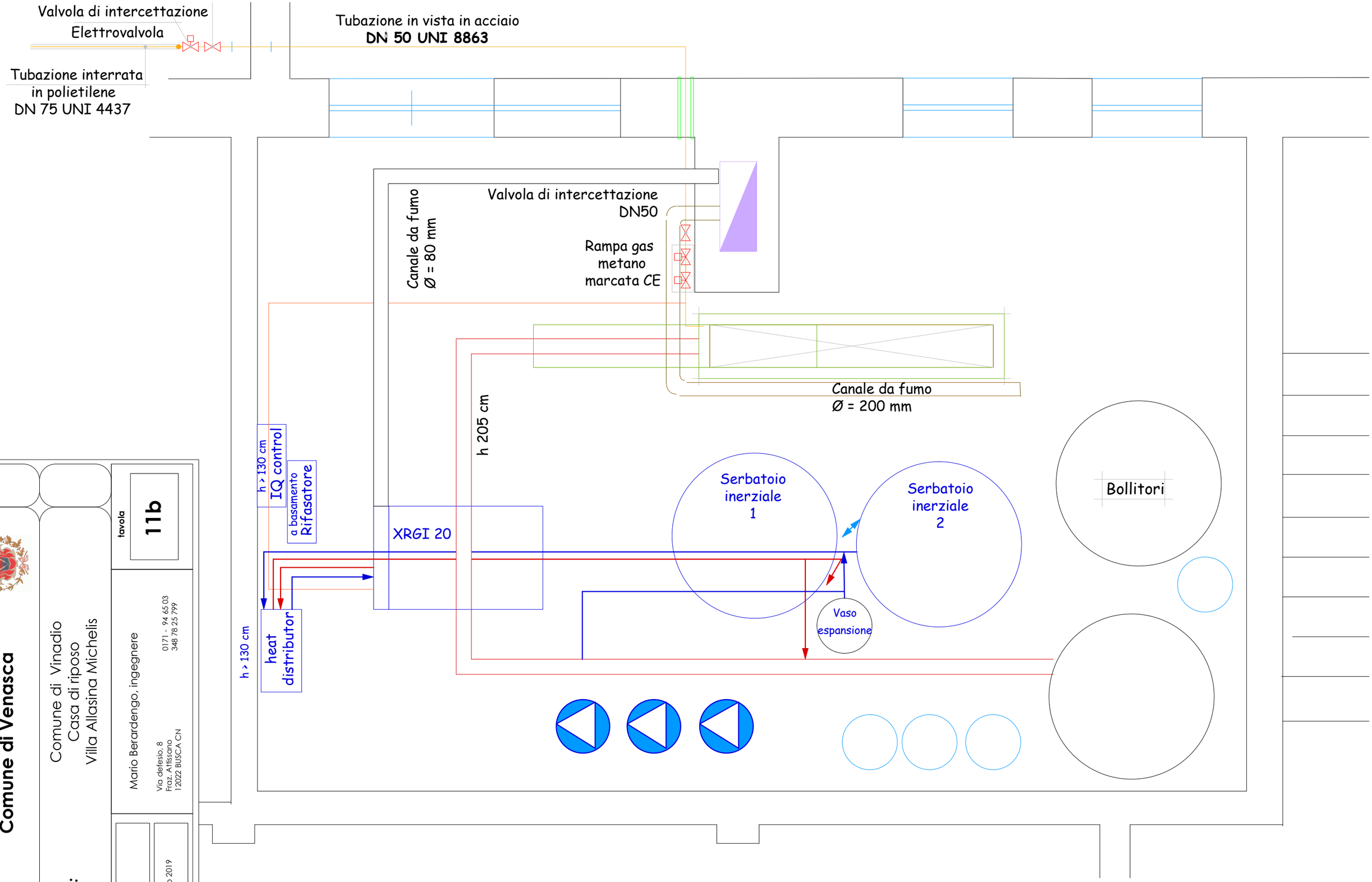

Committente: **Comune di Venasca**

Progetto: Comune di Vinadio
Casa di riposo
Villa Allasina Michelis

tavola **11b**

Mario Berardengo, ingegnere
Via defesio, 8
Fraz. Attissano
12022 BUSCA CN
0171 - 94 65 03
348 78 25 799

Scala 1 : 25

Busca, giugno 2019

Committente: **Comune di Venasca**

Progetto: Comune di Vinadio
Casa di riposo
Villa Allasina Michelis

Scala

Busca, giugno 2019

Mario Berardengo, ingegnere

Via defesio, 8
Fraz. Attissano
12022 BUSCA CN

0171 - 94 65 03
348 78 25 799

tavola

11c

1 - ELETTROVALVOLA ESTERNA Esistente

2 - RAMPA GAS Esistente

3 - VALVOLA DI INTERCETTAZIONE COMBUSTIBILE Esistente

4a - Giunto a T
4b - Tubo 3/4"
4c - Tubo flessibile in dotazione 3/4"

5 - COGENERATORE
- Marca: Toyota Aisin
- Modello: XRGI
- Potenza elettrica nominale: 20 kW

6 - Quadro di parallelo

7 - Heat distributor

8 - Quadro di rifasamento

9 - Tubazione flessibile in dotazione

10 - Pozzetto termometrico di controllo

11 - Pressostato di massima pressione (INAIL)

12 - Termostato di sicurezza (INAIL)

13 - Flussostato (INAIL)

14 - Manometro con rubinetto di prova (INAIL)

15 - Valvola di sicurezza

16 - Filtro a Y

17 - Accumulo inerziale

18 - Vaso di espansione 100 l

19 - Valvola a sfera

20 - Valvola a sfera

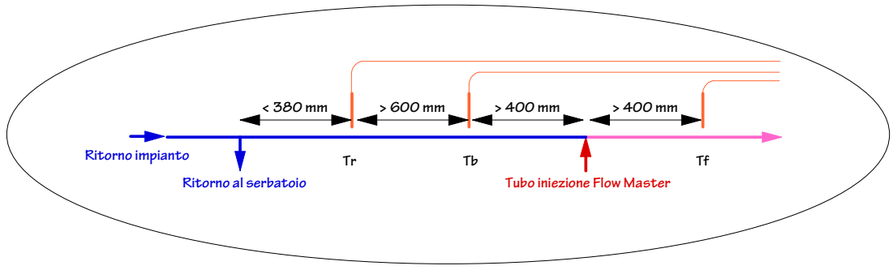

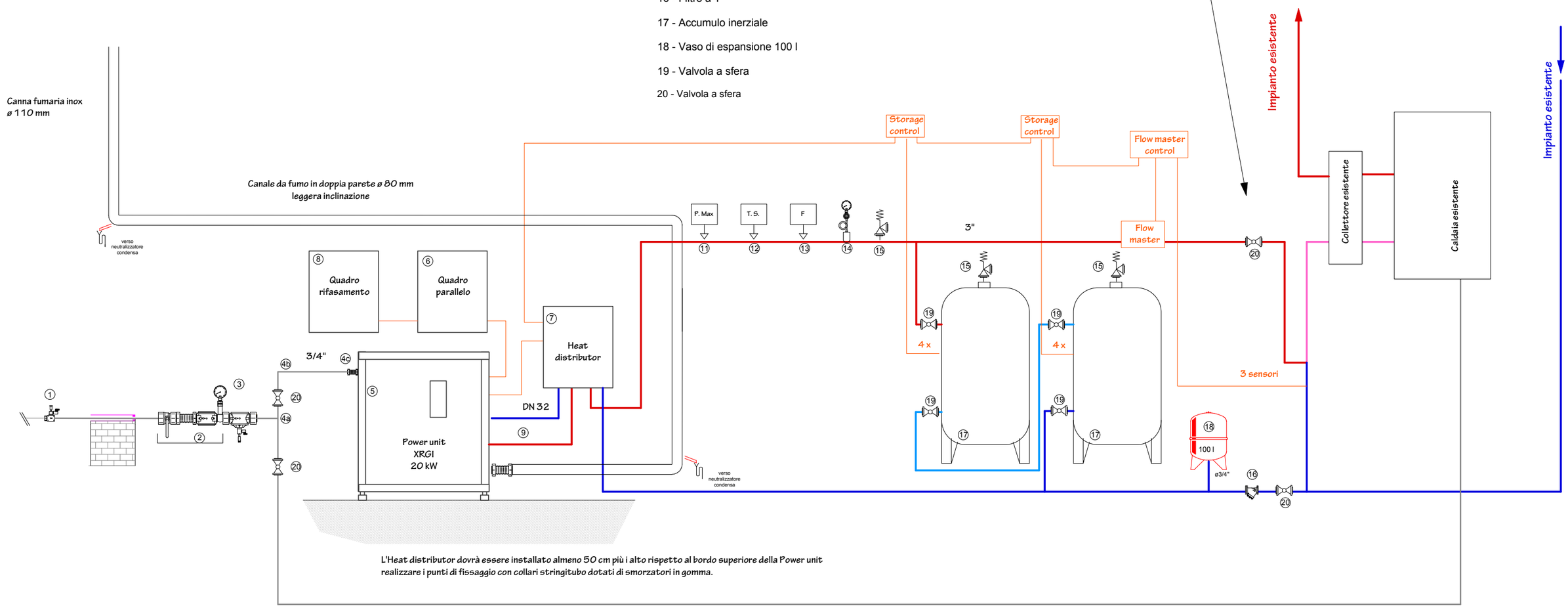

L'Heat distributor dovrà essere installato almeno 50 cm più i alto rispetto al bordo superiore della Power unit
realizzare i punti di fissaggio con collari stringitubo dotati di smorzatori in gomma.

Committente: Comune di Venasca

Progetto: Comune di Vinadio
Casa di riposo
Villa Allasina Michelis

Scala

Busca, giugno 2019

Mario Berardengo, ingegnere

Via defesio, 8
Fraz. Attissano
12022 BUSCA CN

0171 - 94 65 03
348 78 25 799

tavola

11d

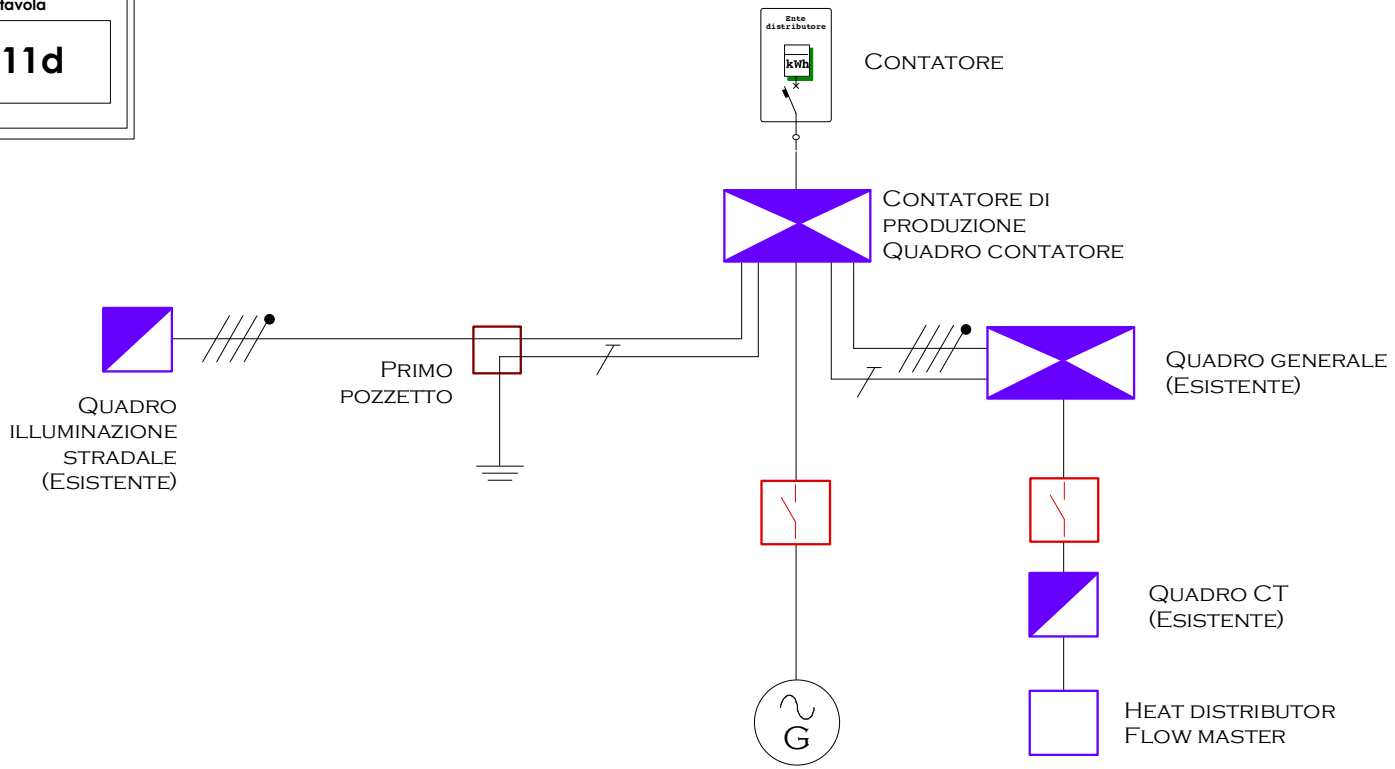

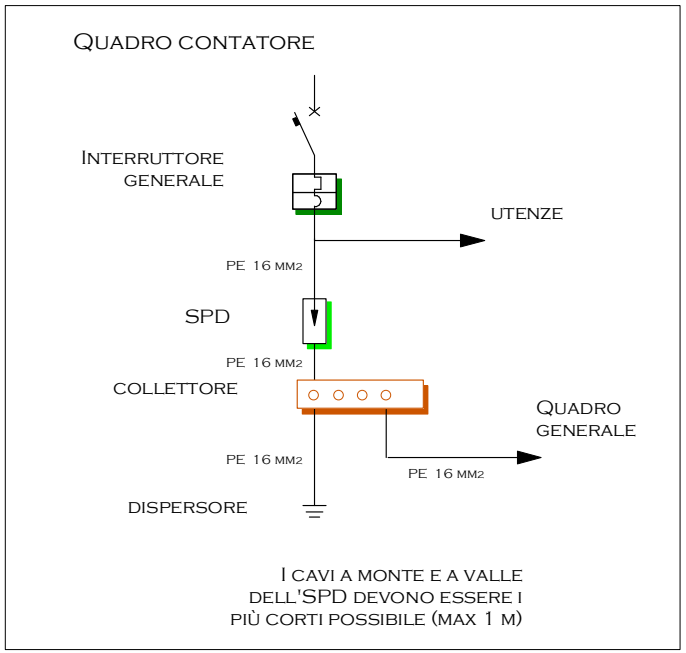

Venasca

Casa di riposo

Quadro Contatore

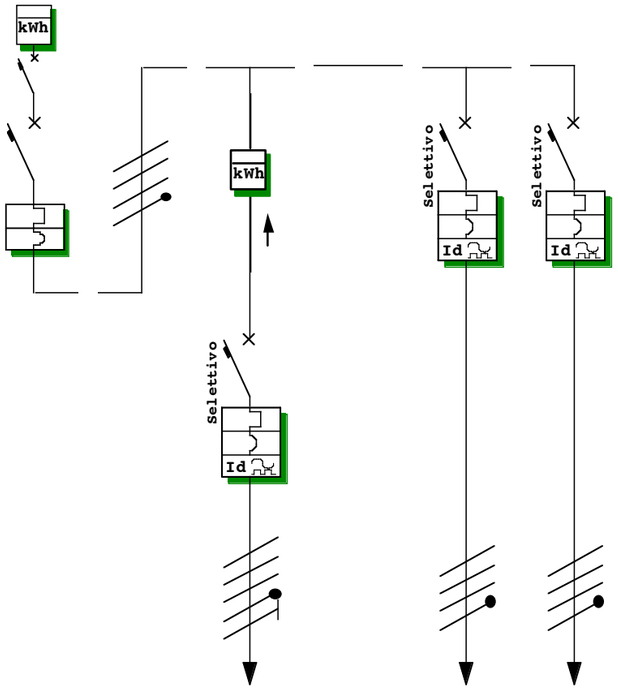

2019-06

Dati del carico	Tensione d'esercizio [V]	400		400		400	400
	Carico [kW]	64,00		20,00		50,00	20,00
	Cos ø	0,90		1,00		0,90	0,90
Disapositivi di protezione	Produttore						
	Modello						
	Numero poli - Caratteristica	4 - C		4 - D		4 - C	4 - C
	Corrente nominale In [A]	125		63		100	50
	Potere d'interruzione [kA]	10		6		10	6
	Corrente differenziale IΔ [A]			S/A - 0,300		S/A - 0,300	S/A - 0,300
Linea	Fasi	3+N		3+N+PE		3+N	3+N
	Tipo	FS17		FG16OR16		FG7R	FG16OR16
	Sezione conduttori [mm^2]	50		16		35	25
	Lunghezza linea [m]	1		20		25	85
	ΔV %	0,02		0,35		0,54	1,01
	coefficiente K	115		143		143	143
	posa	interna		in tubo		in tubo	interrata
	Diam. tubo [mm] / Sez. canale [mmxmm]	=		min 50		min 50	ndd
Protezioni contro il corto circuito	Icc inizio linea [kA]	5,95		5,89		5,89	5,89
	Icc fine linea [kA]	4,13		2,13		2,67	1,12
	I^2t [A^2s]	708 050		Verifica		693 842	693 842
	K^2S^2 [A^2s]	33 062 500		grafica		25 050 025	12 780 625
	Verifica	☺		☺		☺	☺
Protezioni contro il sovraccarico	Ib [A]	102,6		28,9		80,2	32,1
	In [A]	125		63		100	50
	Iz [A]	134		72		129,6	76,5
	If [A]	181,2		91,3		145,0	72,5
	1,45 Iz [A]	194,3		104,4		187,9	110,9
	Verifica	☺		☺		☺	☺
		Generale esterno		**Cogenerazione**		**Casa di riposo**	**Illuminazione esterna**

☺ La protezione è verificata
😐 La protezione è verificata con il criterio del back-up.
☹ La protezione non è verificata

Mario Berardengo
Ingegnere
12022 Busca

Committente: Comune di Venasca

Progetto: Comune di Vinadio
Casa di riposo
Villa Allasina Michelis

Scala 1 : 25

Busca, giugno 2019

Mario Berardengo, ingegnere
Via defesio, 8
Fraz. Attissano
12022 BUSCA CN
0171 - 94 65 03
348 78 25 799
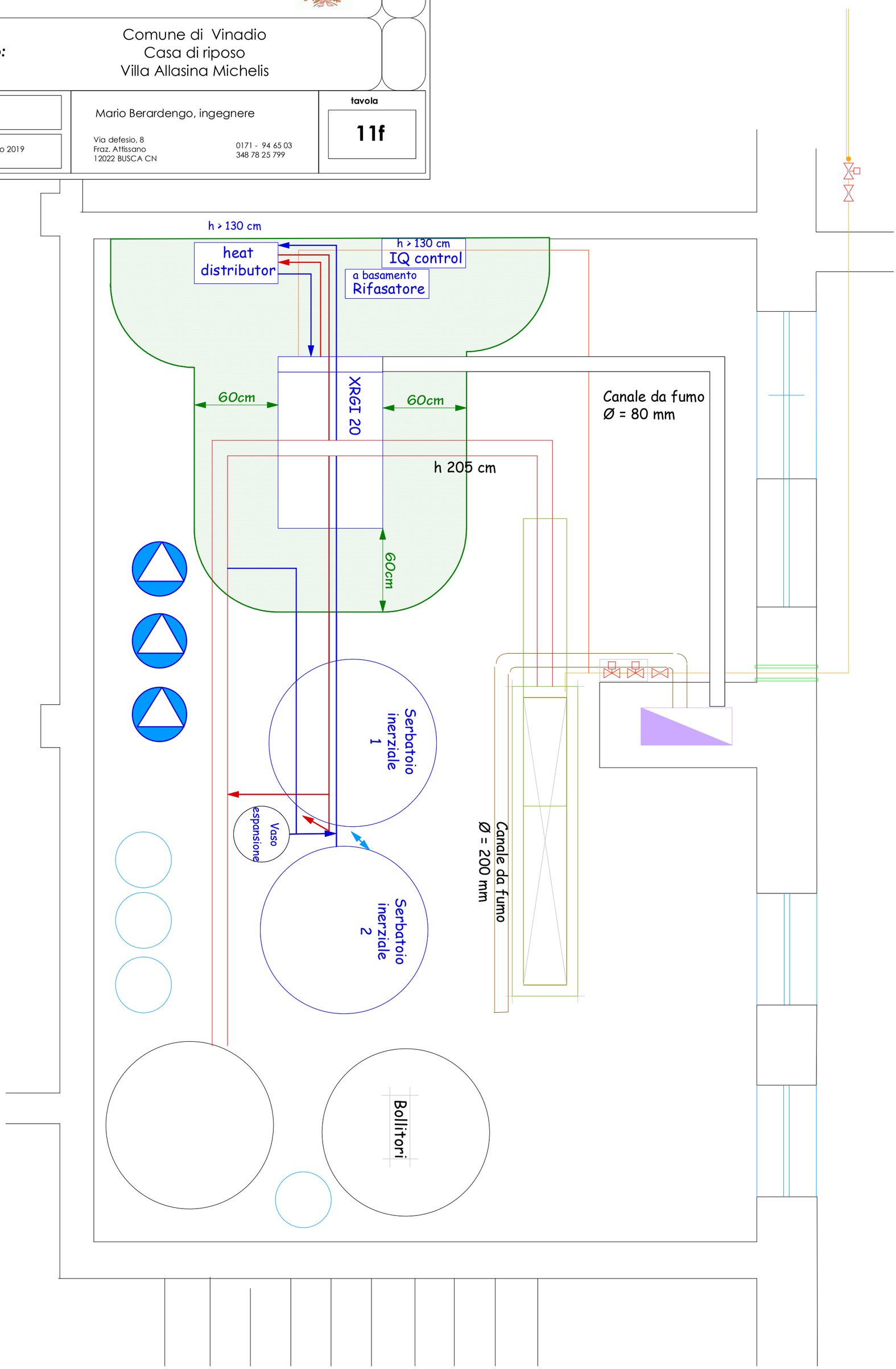
tavola **11f**